Atlantic
364 01/04/06
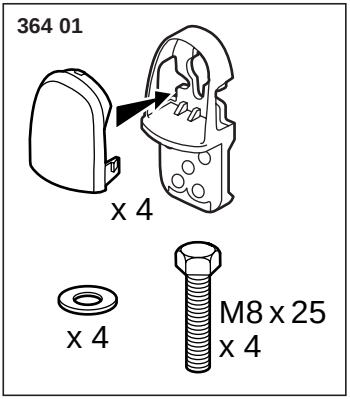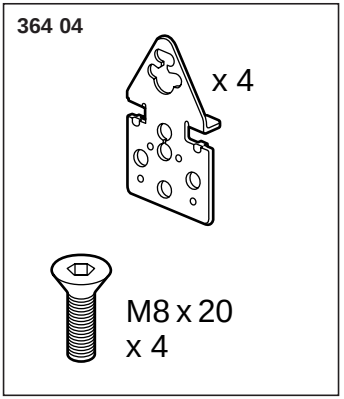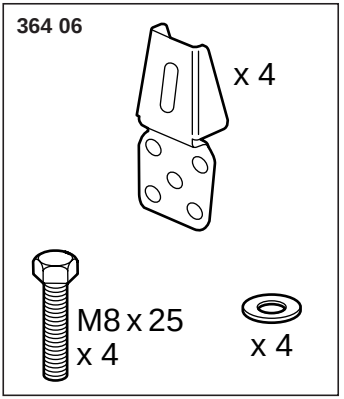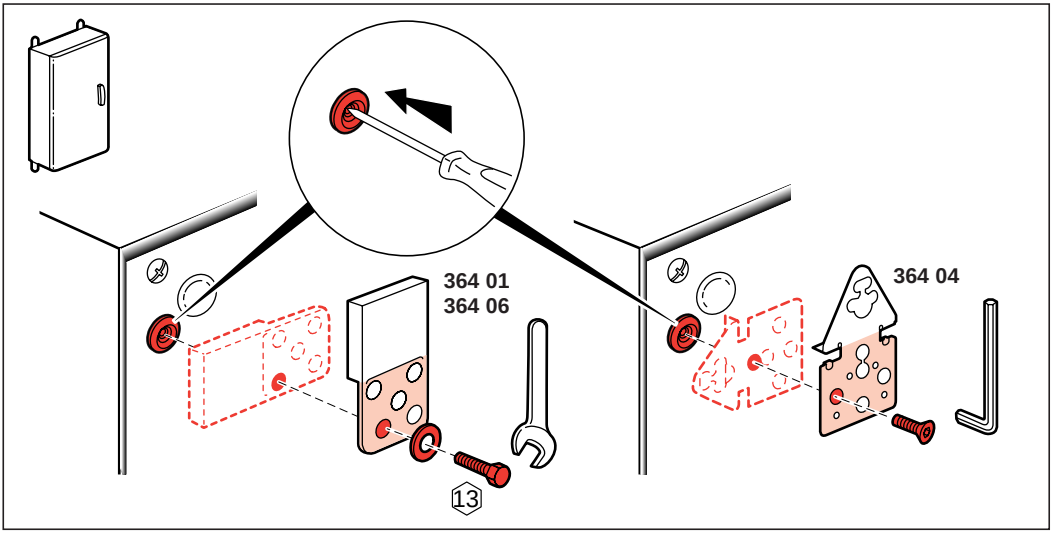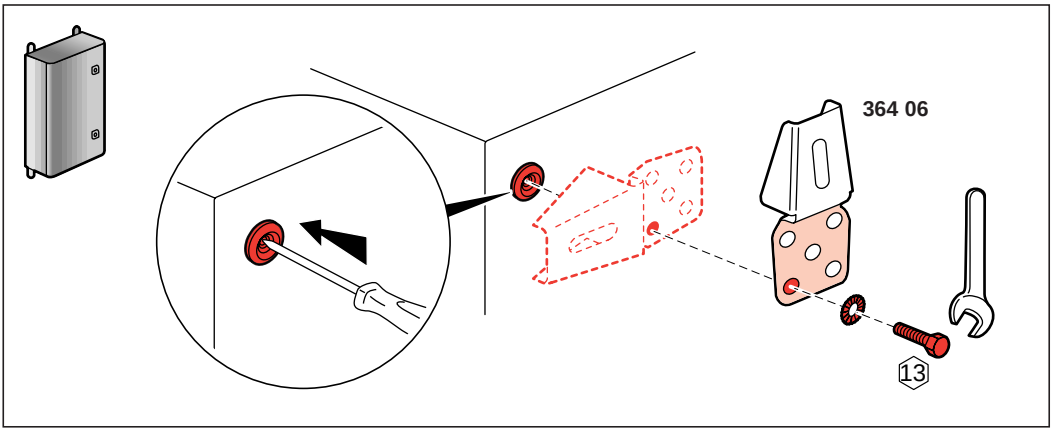
NT 041282/03